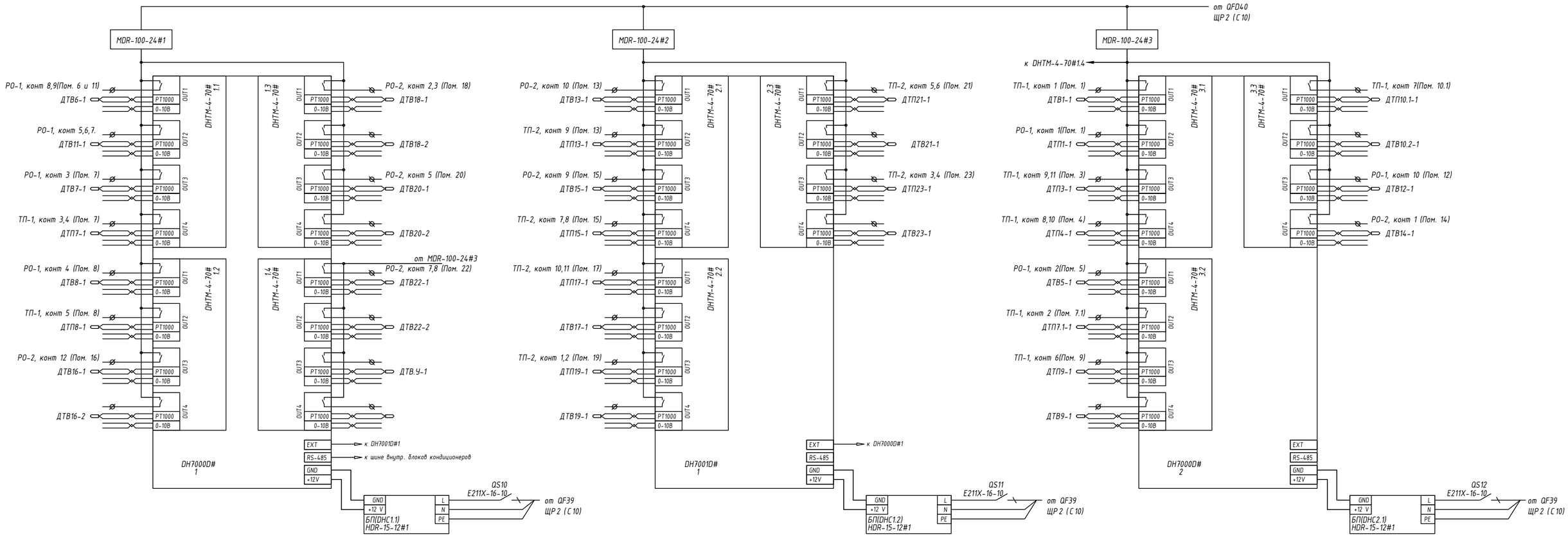
от QFD40
ЩР2 (С10)
MDR-100-24#1
MDR-100-24#2
MDR-100-24#3
к DHTM-4-70#1.4
РО-1, конт 8,9(Пом. 6 и 11)
ДТВ6-1
РО-1, конт 5,6,7.
ДТВ11-1
РО-1, конт 3 (Пом. 7)
ДТВ7-1
ТП-1, конт 3,4 (Пом. 7)
ДТП7-1
РО-1, конт 4 (Пом. 8)
ДТВ8-1
ТП-1, конт 5 (Пом. 8)
ДТП8-1
РО-2, конт 12 (Пом. 16)
ДТВ16-1
ДТВ16-2
DHTM-4-70# 1.1
DHTM-4-70# 1.2
DHTM-4-70# 1.3
DHTM-4-70# 1.4
РО-2, конт 2,3 (Пом. 18)
ДТВ18-1
ДТВ18-2
РО-2, конт 5 (Пом. 20)
ДТВ20-1
ДТВ20-2
от MDR-100-24#3
РО-2, конт 7,8 (Пом. 22)
ДТВ22-1
ДТВ22-2
ДТВ.У-1
OUT1
OUT2
OUT3
OUT4
PT1000
0-10В
EXT
RS-485
GND
+12V
к DH7001D#1
к шине внутр. блоков кондиционеров
DH7000D# 1
GND
+12 V
L
N
PE
БП(DHC1.1)
HDR-15-12#1
QS10
E211X-16-10
от QF39
ЩР2 (С10)
РО-2, конт 10 (Пом. 13)
ДТВ13-1
ТП-2, конт 9 (Пом. 13)
ДТП13-1
РО-2, конт 9 (Пом. 15)
ДТВ15-1
ТП-2, конт 7,8 (Пом. 15)
ДТП15-1
ТП-2, конт 10,11 (Пом. 17)
ДТП17-1
ДТВ17-1
ТП-2, конт 1,2 (Пом. 19)
ДТП19-1
ДТВ19-1
DHTM-4-70# 2.1
DHTM-4-70# 2.2
DHTM-4-70# 2.3
ТП-2, конт 5,6 (Пом. 21)
ДТП21-1
ДТВ21-1
ТП-2, конт 3,4 (Пом. 23)
ДТП23-1
ДТВ23-1
DH7001D# 1
к DH7000D#1
БП(DHC1.2)
HDR-15-12#1
QS11
E211X-16-10
ТП-1, конт 1 (Пом. 1)
ДТВ1-1
РО-1, конт 1(Пом. 1)
ДТП1-1
ТП-1, конт 9,11 (Пом. 3)
ДТП3-1
ТП-1, конт 8,10 (Пом. 4)
ДТП4-1
РО-1, конт 2(Пом. 5)
ДТВ5-1
ТП-1, конт 2 (Пом. 7.1)
ДТП7.1-1
ТП-1, конт 6(Пом. 9)
ДТП9-1
ДТВ9-1
DHTM-4-70# 3.1
DHTM-4-70# 3.2
DHTM-4-70# 3.3
ТП-1, конт 7(Пом. 10.1)
ДТП10.1-1
ДТВ10.2-1
РО-1, конт 10 (Пом. 12)
ДТВ12-1
РО-2, конт 1 (Пом. 14)
ДТВ14-1
DH7000D# 2
БП(DHC2.1)
HDR-15-12#1
QS12
E211X-16-10